Begehung 20.10.2021, AME, LNU, Reto Kümin
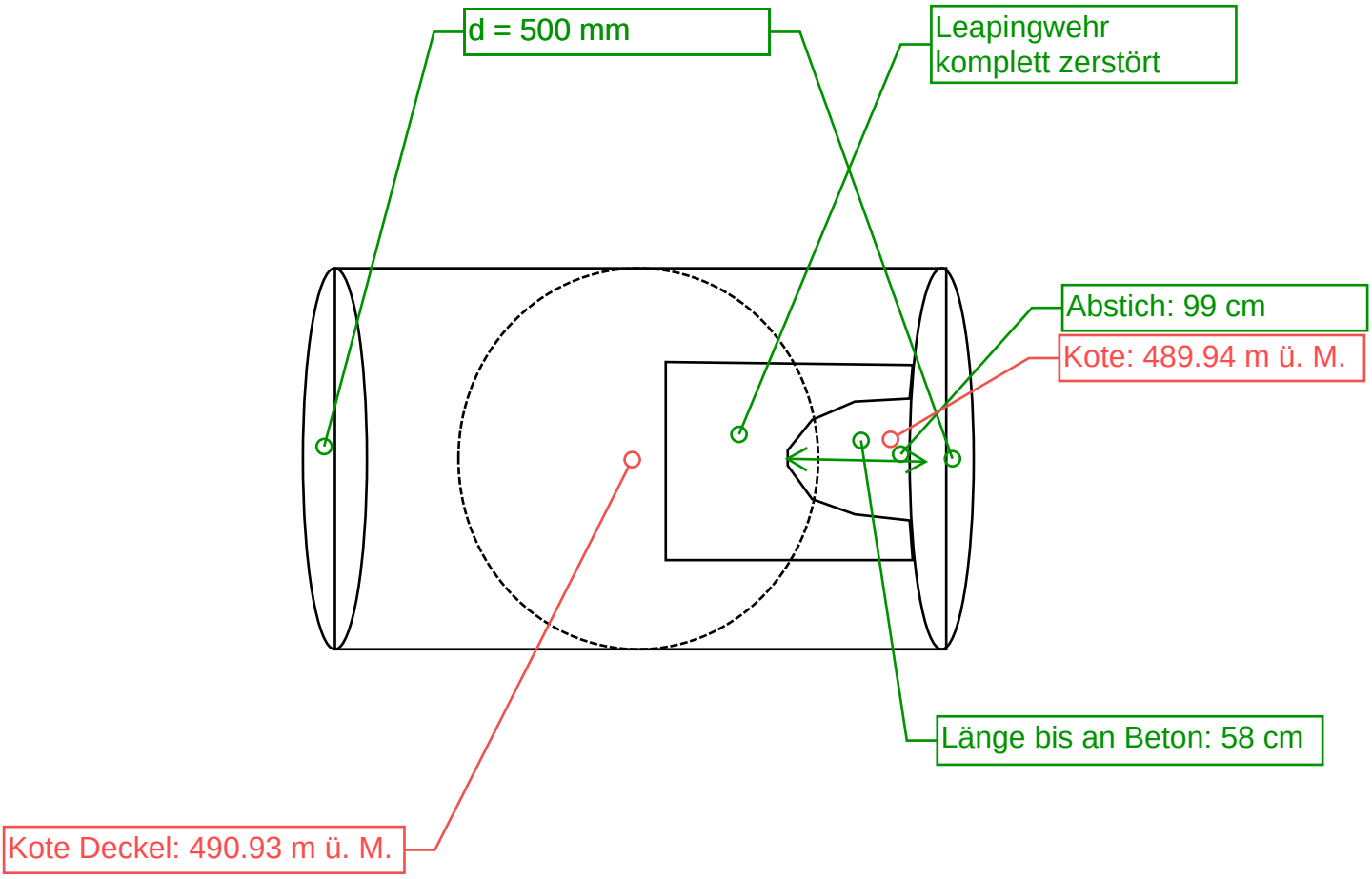
HE Wilenstrasse Skizze 20.10.2021